			ČÍSLO SOUPRAVY:
REVIZE Č.	DATUM	ZMĚNA	

MORAVIA CONSULT Olomouc a.s.
LEGIONÁŘSKÁ 1085/8 , 779 00 Olomouc
tel.: +420 585 570 444
ID schránky: kjee9md
e-mail: moravia@moravia.cz
http://www.moravia.cz

OBJEDNATEL	Správa železniční dopravní cesty, státní organizace v zastoupení: SŽDC, s.o., Stavební správa východ, Nerudova 1, 772 58 Olomouc	
HLAVNÍ INŽENÝR PROJEKTU	ING. ARCH. JANA BÖSERLOVÁ Böserlová	ŘEDITEL MORAVIA CONSULT Olomouc a.s. ING. VÁCLAV KRATOCHVÍL
ODPOVĚDNÝ PROJ. OBJ., PS	NAVRHL, VYPRACOVAL	EXTERNÍ SUBDODAVATEL
ING. JIŘÍ KOLÁŘ	ING. JIŘÍ KOLÁŘ, TOMÁŠ KEPPERT	ING. JIŘÍ KOLÁŘ_TZB PROJEKT Anenská 121, 735 52 Bohumín-Záblatí
KRAJ: MORAVSKOSLEZSKÝ	POVĚŘENÝ OÚ: OSTRAVA	OBEC: OSTRAVA

Rekonstrukce areálu HZS Ostrava	ZAK. ČÍSLO MCO	17 - 041 - 234 - PS
	ÚČEL	DSP + DPS
	DATUM	ŘÍJEN 2017
	FORMÁT	
	MĚŘÍTKO	
SO04_PŘÍPOJKA VODY	ČÁST E.1.6.	POŘ.Č.

			ČÍSLO SOUPRAVY:
REVIZE Č.	DATUM	ZMĚNA	

MORAVIA CONSULT Olomouc a.s.
LEGIONÁŘSKÁ 1085/8 , 779 00 Olomouc
tel.: +420 585 570 444
ID schránky: kjee9md
e-mail: moravia@moravia.cz
http://www.moravia.cz

OBJEDNATEL	Správa železniční dopravní cesty, státní organizace v zastoupení: SŽDC, s.o., Stavební správa východ, Nerudova 1, 772 58 Olomouc	
HLAVNÍ INŽENÝR PROJEKTU	ING. ARCH. JANA BÖSERLOVÁ Böserlová	ŘEDITEL MORAVIA CONSULT Olomouc a.s. ING. VÁCLAV KRATOCHVÍL
ODPOVĚDNÝ PROJ. OBJ., PS	NAVRHL, VYPRACOVAL	KONTROLOVAL
ING. JIŘÍ KOLÁŘ	ING. JIŘÍ KOLÁŘ, TOMÁŠ KEPPERT	ING. JIŘÍ KOLÁŘ
KRAJ: MORAVSKOSLEZSKÝ	POVĚŘENÝ OÚ: OSTRAVA	OBEC: OSTRAVA

Rekonstrukce areálu HZS Ostrava	ZAK. ČÍSLO MCO	17 - 041 - 234 - PS
	ÚČEL	DSP + DPS
	DATUM	ŘÍJEN 2017
	FORMÁT	A4
SO04_PŘÍPOJKA VODY	MĚŘÍTKO	- - -
TECHNICKÁ ZPRÁVA	ČÁST E.1.6.	POŘ.Č. 01

01_TECHNICKÁ ZPRÁVA

OBSAH

OBSAH 1
SEZNAM PŘÍLOH 1
1. ZÁKLADNÍ ÚDAJE 2
1.1. ÚVOD 2
1.2. PODKLADY 2
1.3. POUŽITÉ NORMY, PŘEDPISY, VYHLÁŠKY 2
1.4. NÁZVOSLOVÍ - LEGENDA 2
2. VODOVODNÍ PŘÍPOJKA 2
2.1. VÝCHOZÍ PŘEDPOKLADY 2
2.2. NAVRHOVANÉ ŘEŠENÍ 2
3. ZKOUŠKY ZAŘÍZENÍ, BEZPEČNOST PRÁCE 3
3.1. ZKOUŠKY ZAŘÍZENÍ 3
3.2. BEZPEČNOST PRÁCE 3

SEZNAM PŘÍLOH

Textová část

17 – 041 – 234 – PS	***01 TECHNICKÁ ZPRÁVA***

Výkresová část

17 – 041 – 234 – PS	***02 SITUACE***
17 – 041 – 234 – PS	***03 KLADEČSKÝ PLÁN***
17 – 041 – 234 – PS	***04 PODÉLNÝ PROFIL***
17 – 041 – 234 – PS	***05 MINIMÁLNÍ ODSTUPY KANALIZACE***

1. ZÁKLADNÍ ÚDAJE

1.1. Úvod

cíl projektu	:	PD řeší návrh nové vodovodní přípojky pro stávající objekt na parc. č. 1531
umístění objektu	:	parc. č. 1531, kat. úz. Přívoz
napojení	:	vodovodní přípojka bude napojena na stávající vodovodní řád (v majetku statutárního města Ostravy a provozování OVaK a.s.) na parc.č. 450/61.

1.2. Podklady

situace	:	koordinační situace stavby
místní šetření	:	výškové zaměření trasy
vyjádření SmVaK	:	3.1/8025/5889/16/Ku ze dne: 02.05.2016

1.3. Použité normy, předpisy, vyhlášky

Zákon 274/2001 Sb.	:	zákon o vodovodech a kanalizacích pro veřejnou potřebu
Vyhl. 428/2001 Sb.	:	prováděcí vyhláška zákona 274/2001 Sb. o vodovodech a kanalizacích
ČSN 73 6005	:	Prostorové uspořádání sítí technického vybavení
ČSN 01 3462	:	Výkresy vodovodu
ČSN 73 6655	:	Výpočet vnitřních vodovodů
ČSN 73 6660	:	Vnitřní vodovody
Vyhl. 428/2001 Sb. + Vyhl. 120/2011 Sb.	:	prováděcí vyhláška zákona 274/2001 Sb. o vodovodech a kanalizacích pro veřejnou potřebu

+ ostatní související normy a předpisy

1.4. Názvosloví - legenda

ZTI	zdravotechnika (voda, kanalizace, plyn)	KN	katastr nemovitostí
PD	projektová dokumentace	LV	list vlastnictví
SV	studená voda	VŘ	vodovodní řád
NP	nadzemní podlaží		

2. VODOVODNÍ PŘÍPOJKA

2.1. Výchozí předpoklady

vodovodní řád	:	- veden v zatravněné ploše na parcele 450/61 - vlastníkem vodovodního řádu je statutární město Ostrava - provozovatelem vodovodního řádu je OVaK a.s. - provedení PVC DN 150, předpokládaná hl. uložení 2,85 m
údaje o objektu	:	údaje o objektu vč. výpočtů jsou uvedeny v PD vnitřní zdravotechniky

2.2. Navrhované řešení

vodovodní přípojka	:	napojení objektu bude provedeno vodovodní přípojkou PE 90x8,2, zemní vedení provedeno z RCTEC potrubí (vysokohustotní polyethylen HDPE 100 RC, SDR11)
délka přípojky	:	7,00 m (uvedená délka představuje půdorysný průmět délky, nikoliv skutečnou délku potrubí zohledňující výškové vedení potrubí - potřebné délky potrubí uvedeny v kladečském plánu)
napojení na VŘ	:	napojení navrhované přípojky bude provedeno sestavou následujících armatur - navrtávací pás přírubový DN150/D90 - šoupě přírubové krátké DN80 - zákopová zemní teleskopická souprava (ukončena uličním samonivelačním poklopem uloženým do betonového podkladu). napojení na vodovodní řád bude provedeno v předpokládané hloubce 2,85 m pod terénem.
vodoměrná sestava	:	- vodoměrná sestava bude umístěna v 1PP v technické místnosti - bezprostředně za prostupem obvodovou stěnou ve vzdálenosti do 0,2m od obvodové zdi se instalují následující armatury – kulový kohout DN 80, vodoměr (dodávka OVaK a.s.), kulový kohout DN80 s vypouštěním, filtr DN80, zpětný ventil DN 80, a vypouštěcí kohout DN15 – vodoměrná sestava bude uchycena v držáku.

vnitřní vodovod : za vypouštěcím kohoutem bude provedeno napojení na vnitřní vodovod řešený samostatnou projektovou dokumentací

redukce tlaku : v případě vysokého dispozičního tlaku vody (> 5 bar) bude na vstupu do objektu instalován redukční ventil s regulačním rozsahem 0,05-0,50 MPa

zemní práce a uložení : před zahájením výkopových prací na trase vodovodní přípojky investor zabezpečí vytyčení všech inženýrských sítí, nacházejících se v blízkosti prováděných výkopových prací. V místech předpokládaného křížení je bezpodmínečně nutné práce provádět ručně a dodržet min. vzdálenosti od ostatních sítí (viz. výkr. 05), při souběhu s jiným vedením dodržet min. vzdálenost 1,0 m. Vodovodní přípojka je ukončena kulovým kohoutem před vodoměrem, sklon přípojky musí být min. 0,3 % k vodovodnímu řádu.
V celé délce se provede uložení do zhutněného pískového lože tl. 100 mm. Po položení potrubí a provedení zkoušek těsnosti se provede zásyp vytěženou zeminou (popř. pískem v případě, že nebude použito předepsané potrubí s ochranným pláštěm) v tl. 300 mm nad vrcholem potrubí a zához výkopu vytěženou zeminou. Hutnění po vrstvách bude prováděno po stranách potrubí, obsyp nad potrubím nehutnit.
Nad 300 mm zásypem bude vedena výstražná perforovaná fólie bílé barvy šířky 340 mm, na potrubí je nutno připevnit vytyčovací vodič z izolovaného měděného drátu průřezu min. 1,5 mm2 (v případě potrubí s ochranným pláštěm je vytyčovací vodič již součástí potrubí).
Zbytek zeminy zůstane na pozemku majitele nemovitosti.

3. ZKOUŠKY ZAŘÍZENÍ, BEZPEČNOST PRÁCE

3.1. Zkoušky zařízení

tlaková zkouška vody : před vlastní zkouškou celého rozvodu se provede jeho prohlídka a proplach celého rozvodu nezávadnou vodou a současně se odkalí. Tlakově se zkouší pouze trubní rozvody. Zkouška se provádí 1,5 násobkem provozního přetlaku, min. však 1,0 MPa. Za dobu 900 sekund nesmí poklesnout přetlak o více než 0,05 MPa a nesmí dojít k úniku vody. Po montáži všech armatur se provede konečná tlaková zkouška min. provozním přetlakem 0,7 MPa, kde přetlak nesmí během 900 sekund poklesnout o více než 0,05 MPa. Tlakovou zkoušku provádí zhotovitel zařízení a vyhotoví o zkoušce zápis.

3.2. Bezpečnost práce

zemní práce : veškeré zemní práce je nutno provádět v souladu s Vyhl. ČÚBP 324/1990 Sb. a Vyhl. ČÚBP 48/1982 Sb.

montáže : montáže je nutno provádět v souladu s bezpečnostními předpisy, montážními podklady výrobce a příslušnými normami (Vyhl. ČÚBP 324/1990 Sb., Vyhl. ČÚBP 48/1982 Sb., ČSN 060310, ČSN 050610, ČSN 050630)

Ing. Jiří Kolář_TZB Projekt
Anenská 121, Bohumín-Záblatí, 735 52

email: kolar@tzb-projekt.eu
tel: +420 777 230 245

Číslo akce :	1489 / 2017
Název stavby:	**Rekonstrukce areálu HZS Ostrava**
Dílčí část:	**SO 04 - Vodovodní přípojka**
Místo:	**Ostrava**
Investor:	Správa železniční dopravní cesty, státní organizace

	specifikace materiálu	typ	DN	technické parametry	výrobce	M.J.	mn.
SO 04 - Vodovodní přípojka							
	Potrubí z polyethylenu	HDPE 100 RC, SDR 11	D 90x8,2	svař. pomocí elektrotvarovek	vč. signalizač. vodiče	bm	9
	Hloubení jam zapažených v hornině tř. 3			šířka výkopů 1,2m	hl. výkopů 3,0m	m3	32
	Pískové lože			výška podsypu 0,1m		m3	1
	Obsyp pískem			výška obsypu 0,39m		m3	4
	Vástražná folie					bm	9
	Zpětný zásyp vytěženou zeminou					m3	27
	Zpětné zapravení - osetí trávou					m2	11
	Navrtávací pás přírubový		DN150 / D90			ks	1
	Šoupě přírubové krátké		DN80			ks	1
	Poklop uliční samonivelační šoupátkový					ks	1
	Zemní souprava teleskopická	2,5-3,5m				ks	1
	Uzavírací šoupě		DN80			ks	1

"Rekonstrukce areálu HZS Ostrava"				
SO 04 **Přípojka vody**				
Seznam souřadnic vytyčovaných bodů				
Souřadnicový systém S-JTSK				Výškový systém Bpv
Číslo bodu	**Y**	**X**	**Z**	**popis bodu (poznámka)**
2040001	471197.464	1099553.057		osa potrubí - krajní bod
2040002	471193.668	1099558.608		osa potrubí - krajní bod

řádek 2 - PS/SO číslo PS/SO
řádek 3 - název PS/SO
sloupec A - 7-místné číslo vytyčovaného bodu ve formátu Asscccc (viz pokyny)
sloupec B - souřadnice Y na 3 (2) desetinná místa (dle druhu PS/SO a přesnosti vytyčení)
sloupec C - souřadnice X na 3 (2) desetinná místa (dle druhu PS/SO a přesnosti vytyčení)
sloupec D - souřadnice Z na 3 (2) desetinná místa (dle druhu PS/SO a přesnosti vytyčení) - pokud má Z význam
souřadnice Y,X mají kladné hodnoty (v dgn se zobrazují záporné - to je záležitost MStationu, ne S-JTSK)
sloupec E - popis vytyčovaného bodu

Dodržte prosím uvedený formát xls souboru (písmo, šířky sloupců, výšky řádků, formát buněk atd.)!

REKONSTRUKCE AREÁLU HZS OSTRAVA

KOORDINAČNÍ SITUAČNÍ VÝKRES CELÉHO ZÁMĚRU – NOVÝ STAV, M 1:250

S

SOUŘADNÝ SYSTÉM S-JTSK
VÝŠKOVÝ SYSTÉM BPV
±0,000 = 209,390 = ÚROVEŇ PODLAHY SZ VSTUPU HL. OBJEKTU

Související investice – ulice Wattova. Záměr České pošty s.p. k umístění vodorovných a svislých dopravních značek zákazu zastavení na pozemní komunikaci. Tento záměr a záměr stavby "Rekonstrukce areálu HZS Ostrava" k zásahu do pozemní komunikace, je podmíněn změnou realizované stavby "Estetizace přednádražního prostoru v Ostravě – Přívoze", stavebníkem bylo Statutární město Ostrava, Městský obvod Moravská Ostrava a Přívoz.

PS 01 NOVÝ KAMEROVÝ SYSTÉM V AREÁLU
PS 02 ZÁLOŽNÍ ZDROJ ELEKTRICKÉ ENERGIE
PS 03 VENKOVNÍ SDĚLOVACÍ ROZVODY
PS 04 VENKOVNÍ OSVĚTLENÍ
SO 01 HLAVNÍ OBJEKT
SO 02 GARÁŽE POŽÁRNÍ TECHNIKY
SO 03 OLK + ÚPRAVA ČÁSTI AREÁLOVÉ KANALIZACE
SO 04 PŘÍPOJKA VODY
SO 05 ÚPRAVA ZPEVNĚNÝCH PLOCH
SO 06 ÚPRAVA OPLOCENÍ AREÁLU
SO 07 NOVÉ GARÁŽE
SO 08 ÚPRAVA KABELOVODU
SO 09 neobsazeno
SO 10 RAMPA
SO 11 NOVÝ KABELOVOD
SO 12 PŘELOŽKA VODOVODU
SO 13 DEMOLICE GARÁŽÍ POŽÁRNÍ TECHNIKY
SO 14 KÁCENÍ A NÁHRADNÍ VÝSADBY

PŘÍČNÝ ŘEZ ULOŽENÍM VODOVODNÍHO POTRUBÍ

LEGENDA STÁVAJÍCÍCH INŽENÝRSKÝCH SÍTÍ

- jednotná kanalizace SŽDC, s.o., SBBH
- vodovod SŽDC, s.o., SBBH
- zemní el. vedení VN 22 kV, SŽDC, s.o., SEE
- zemní el. vedení NN, SŽDC, s.o., SEE
- areálové osvětlení SŽDC, s.o., SEE
- rozvody zab.zař., SŽDC, s.o., SSZT
- telekomunikační vedení, ČD Telematika, a.s.
- zemní rozvod tepla, SŽDC, s.o., SBBH
- kanalizace jednotná, OVaK, a.s.
- vodovod, OVaK, a.s.
- NTL plynovod, RWE
- zemní el. vedení VN, ČEZ
- zemní el. vedení NN, ČEZ
- nadzemní el. vedení NN, ČEZ
- veřejné osvětlení, Ostravské komunikace, a.s.
- sdělovací metalické kabely, CETIN, a.s.
- kabely veřejné komunikační sítě, UPC Česká republika
- kabely České pošty, s.p., podzemní kabel 230V

LEGENDA NOVÝ STAV

- SO 03, úprava areálové kanalizace
- SO 12, přeložka vodovodu
- PS 04 nové areálové osvětlení
- PS 01, PS 03, kamerový systém, nové sdělovací rozvody, SO11 kabelovod
- SO 06 nové oplocení areálu
- zeleň stávající
- katastrální mapa
- stávající stav
- hranice pozemku ČD, a.s.
- hranice pozemku SŽDC, s.o.
- hranice VPS DK 141 (dle ÚP)
- SO 01, SO 02, stávající objekty
- SO 10, stávající plochy, zpevněné komunikace
- SO 02, SO 06, SO07 nové objekty
- SO 05, nové betonové plochy
- SO 05, nové asfaltové plochy

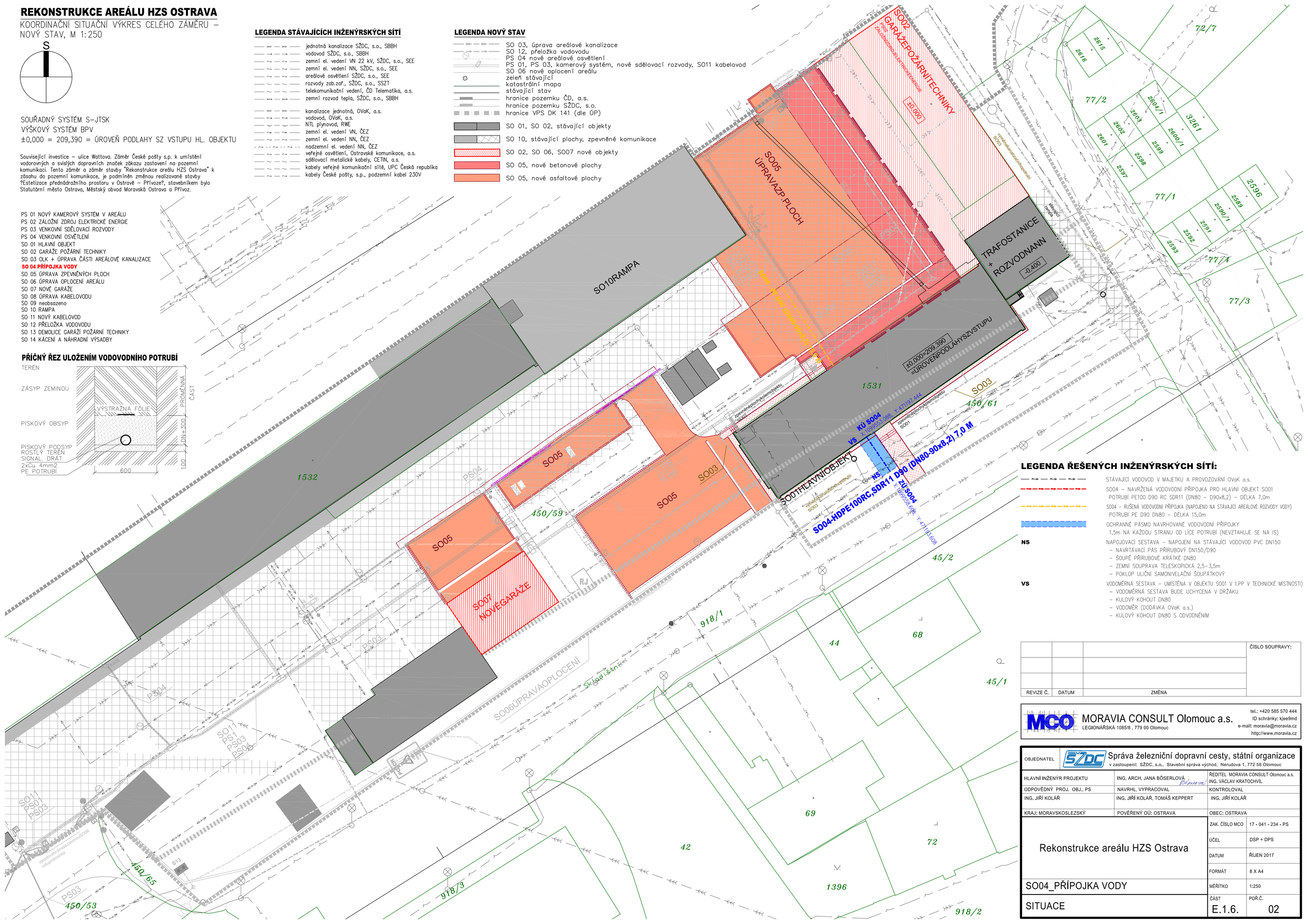

LEGENDA ŘEŠENÝCH INŽENÝRSKÝCH SÍTÍ:

- STÁVAJÍCÍ VODOVOD V MAJETKU A PROVOZOVÁNÍ OVaK a.s.
- SO04 – NAVRŽENÁ VODOVODNÍ PŘÍPOJKA PRO HLAVNÍ OBJEKT SO01 POTRUBÍ PE100 D90 RC SDR11 (DN80 – D90x8,2) – DÉLKA 7,0m
- SO04 – RUŠENÁ VODOVODNÍ PŘÍPOJKA (NAPOJENO NA STÁVAJÍCÍ AREÁLOVÉ ROZVODY VODY) POTRUBÍ PE D90 DN80 – DÉLKA 15,0m
- OCHRANNÉ PÁSMO NAVRHOVANÉ VODOVODNÍ PŘÍPOJKY 1,5m NA KAŽDOU STRANU OD LÍCE POTRUBÍ (NEVZTAHUJE SE NA IS)

NS NAPOJOVACÍ SESTAVA – NAPOJENÍ NA STÁVAJÍCÍ VODOVOD PVC DN150
- NAVRTÁVACÍ PÁS PŘÍRUBOVÝ DN150/D90
- ŠOUPĚ PŘÍRUBOVÉ KRÁTKÉ DN80
- ZEMNÍ SOUPRAVA TELESKOPICKÁ 2,5–3,5m
- POKLOP ULIČNÍ SAMONIVELAČNÍ ŠOUPÁTKOVÝ

VS VODOMĚRNÁ SESTAVA – UMÍSTĚNA V OBJEKTU SO01 V 1.PP V TECHNICKÉ MÍSTNOSTI)
- VODOMĚRNÁ SESTAVA BUDE UCHYCENA V DRŽÁKU
- KULOVÝ KOHOUT DN80
- VODOMĚR (DODÁVKA OVaK a.s.)
- KULOVÝ KOHOUT DN80 S ODVODNĚNÍM

REVIZE Č.	DATUM	ZMĚNA	ČÍSLO SOUPRAVY:

MORAVIA CONSULT Olomouc a.s.
LEGIONÁŘSKÁ 1085/8 , 779 00 Olomouc
tel.: +420 585 570 444
ID schránky: kjee9md
e-mail: moravia@moravia.cz
http://www.moravia.cz

OBJEDNATEL: Správa železniční dopravní cesty, státní organizace
v zastoupení: SŽDC, s.o., Stavební správa východ, Nerudova 1, 772 58 Olomouc

HLAVNÍ INŽENÝR PROJEKTU	ING. ARCH. JANA BÖSERLOVÁ	ŘEDITEL MORAVIA CONSULT Olomouc a.s. ING. VÁCLAV KRATOCHVÍL
ODPOVĚDNÝ PROJ. OBJ., PS	NAVRHL, VYPRACOVAL	KONTROLOVAL
ING. JIŘÍ KOLÁŘ	ING. JIŘÍ KOLÁŘ, TOMÁŠ KEPPERT	ING. JIŘÍ KOLÁŘ
KRAJ: MORAVSKOSLEZSKÝ	POVĚŘENÝ OÚ: OSTRAVA	OBEC: OSTRAVA

Rekonstrukce areálu HZS Ostrava	ZAK. ČÍSLO MCO	17 - 041 - 234 - PS
	ÚČEL	DSP + DPS
	DATUM	ŘÍJEN 2017
	FORMÁT	8 X A4
SO04_PŘÍPOJKA VODY	MĚŘÍTKO	1:250
SITUACE	ČÁST E.1.6.	POŘ.Č. 02

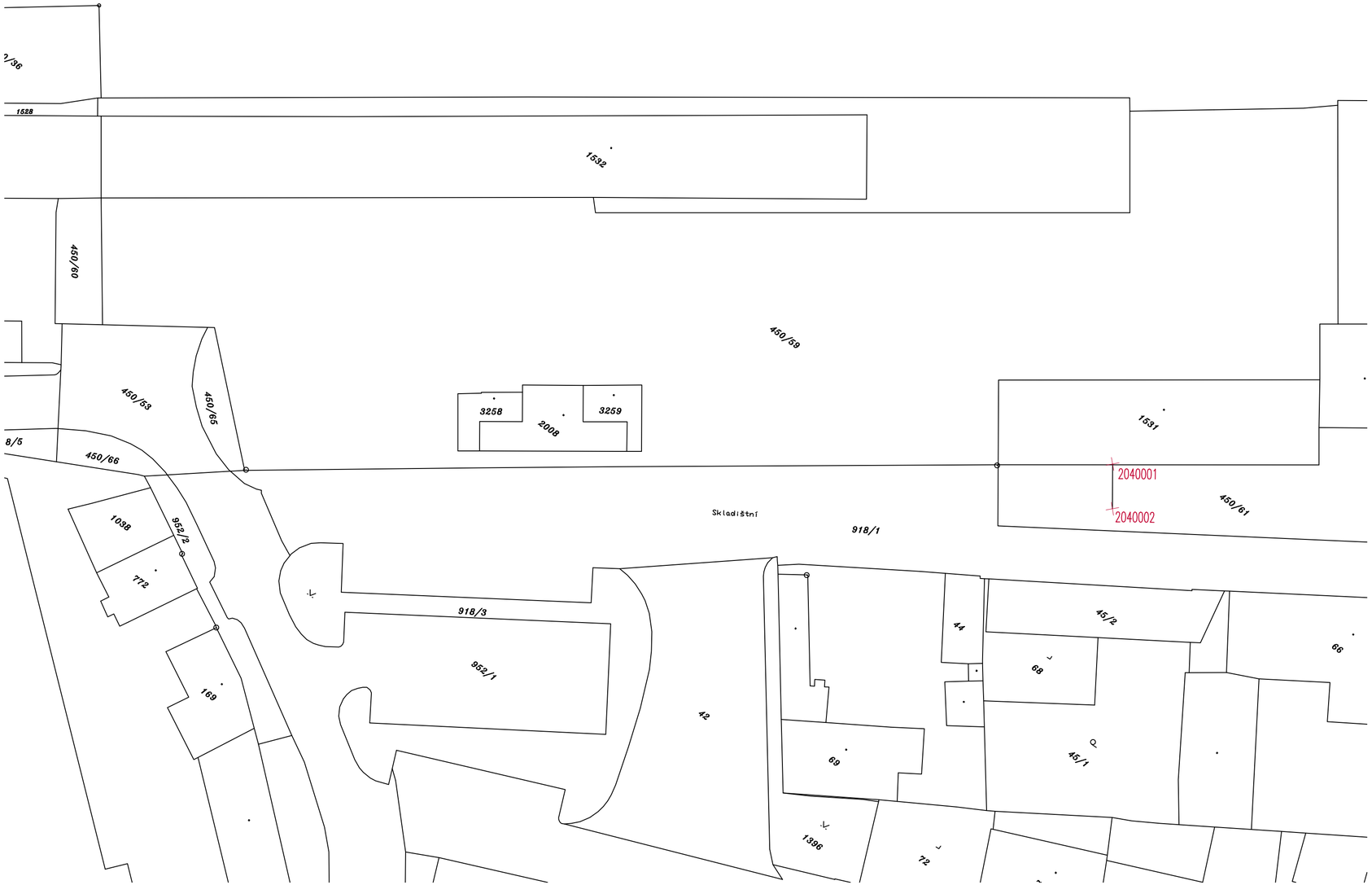

"Rekonstrukce areálu HZS Ostrava"

SO 04
Přípojka vody

Seznam souřadnic vytyčovaných bodů

Souřadnicový systém S-JTSK — Výškový systém Bpv

Číslo bodu	Y	X	Z	popis bodu (poznámka)
2040001	471197.464	1099553.057		osa potrubí - krajní bod
2040002	471193.668	1099558.608		osa potrubí - krajní bod

REVIZE Č.	DATUM	ZMĚNA	ČÍSLO SOUPRAVY:

MORAVIA CONSULT Olomouc a.s.
LEGIONÁŘSKÁ 1085/8 , 779 00 Olomouc
tel.: +420 585 570 444
ID schránky: kjee9md
e-mail: moravia@moravia.cz
http://www.moravia.cz

OBJEDNATEL — Správa železniční dopravní cesty, státní organizace
v zastoupení: SŽDC, s.o., Stavební správa východ, Nerudova 1, 772 58 Olomouc

JTSK — ±0,000 = 209,39 m n.m. — Bpv

PROJEKTOVÁ, INŽENÝRSKÁ A KONZULTAČNÍ ORGANIZACE
CERTIFIKÁT ISO 9001 — DIČ CZ60193280
VPÚ DECO PRAHA a.s., PODBABSKÁ 1014/20, 160 00 PRAHA 6 — www.vpupraha.cz
VPÚ DECO PRAHA a.s.

PROJEKTANT	VYPRACOVAL	KONTROLA	HIP
–	–	–	Ing. arch. J. Böserlová

ATELIÉR POZEMNÍCH STAVEB

AKCE

REKONSTRUKCE AREÁLU HZS OSTRAVA
SO 04 – Přípojka vody

ČÍSLO ZAKÁZKY	2–0474–00/40
DOKUMENTACE	DSP–DPS
MĚŘÍTKO	1:500
DATUM	10.2017
POČET FORMÁTŮ	3 x A4

OBSAH PŘÍLOHY
Vytyčovací výkres

ČÁST	ČÍSLO PŘÍLOHY	ČÍSLO KOPIE
E	03	
KÓD		

DOKUMENTACI LZE UŽÍVAT POUZE VE SMYSLU PŘÍSLUŠNÉ SMLOUVY O DÍLO. VÝKRES, ČI JEHO ČÁST, MŮŽE BÝT KOPÍROVÁN NEBO JINÝM ZPŮSOBEM ROZŠIŘOVÁN POUZE PO PŘEDCHOZÍM SOUHLASU VPÚ DECO PRAHA a.s.

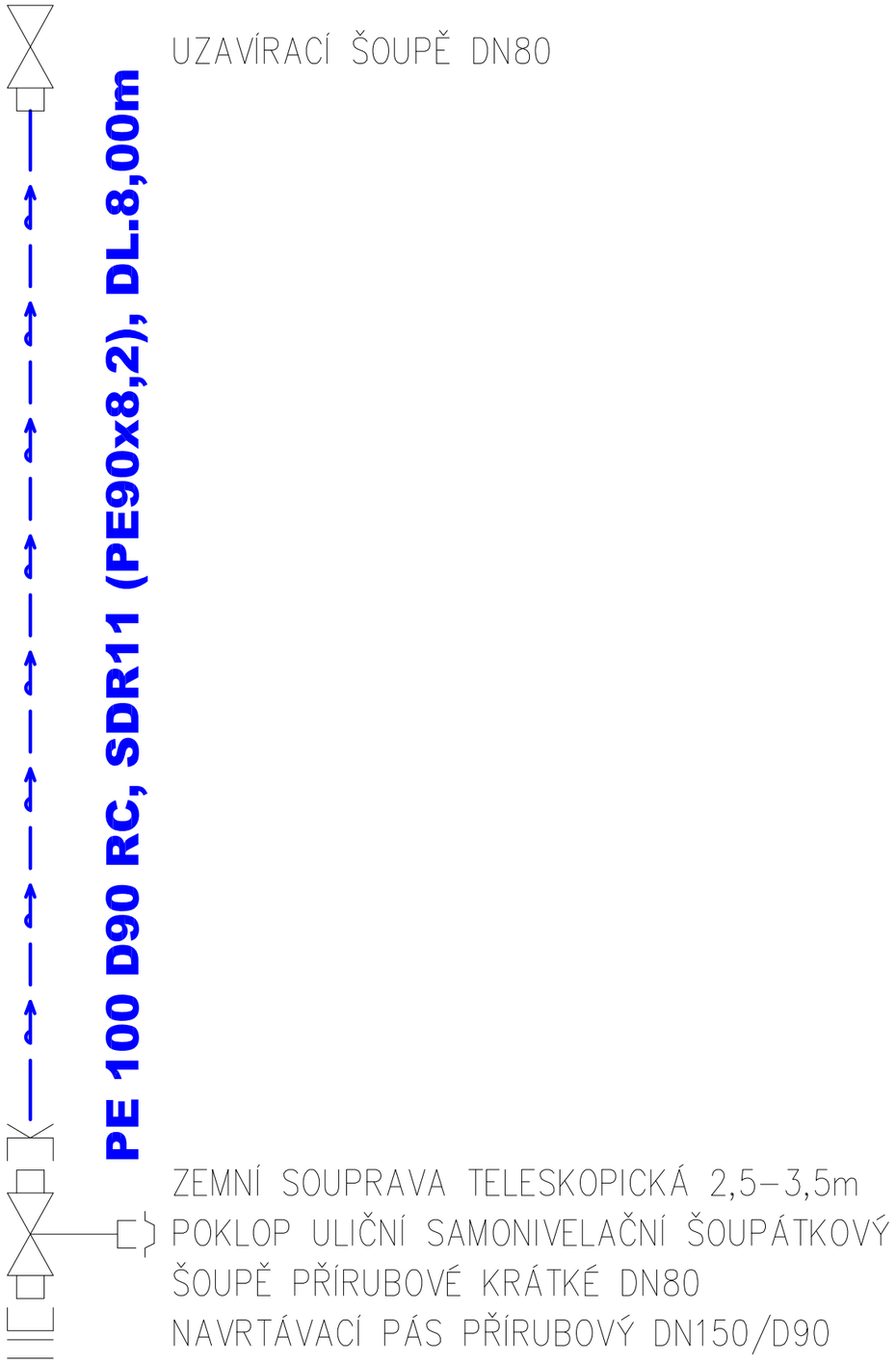

			ČÍSLO SOUPRAVY:
REVIZE Č.	DATUM	ZMĚNA	

MORAVIA CONSULT Olomouc a.s.
LEGIONÁŘSKÁ 1085/8 , 779 00 Olomouc
tel.: +420 585 570 444
ID schránky: kjee9md
e-mail: moravia@moravia.cz
http://www.moravia.cz

OBJEDNATEL	Správa železniční dopravní cesty, státní organizace v zastoupení: SŽDC, s.o., Stavební správa východ, Nerudova 1, 772 58 Olomouc	
HLAVNÍ INŽENÝR PROJEKTU	ING. ARCH. JANA BÖSERLOVÁ Böserlová	ŘEDITEL MORAVIA CONSULT Olomouc a.s. ING. VÁCLAV KRATOCHVÍL
ODPOVĚDNÝ PROJ. OBJ., PS	NAVRHL, VYPRACOVAL	KONTROLOVAL
ING. JIŘÍ KOLÁŘ	ING. JIŘÍ KOLÁŘ, TOMÁŠ KEPPERT	ING. JIŘÍ KOLÁŘ
KRAJ: MORAVSKOSLEZSKÝ	POVĚŘENÝ OÚ: OSTRAVA	OBEC: OSTRAVA

Rekonstrukce areálu HZS Ostrava	ZAK. ČÍSLO MCO	17 - 041 - 234 - PS
	ÚČEL	DSP + DPS
	DATUM	ŘÍJEN 2017
	FORMÁT	2 X A4
SO04_PŘÍPOJKA VODY	MĚŘÍTKO	- - -
KLADEČSKÝ PLÁN	ČÁST E.1.6.	POŘ.Č. 03

PODÉLNÝ PROFIL VODOVODNÍ PŘÍPOJKY SO 04

ÚZEMÍ OBCE	PŘÍVOZ (713767)
POVRCH ÚZEMÍ	ZATRAVNĚNÁ PLOCHA
ČÍSLO PARCELNÍ	450/61
OZNAČENÍ VRCHOLOVÝCH BODŮ	**ZÚ=NS** **KÚ=VS**

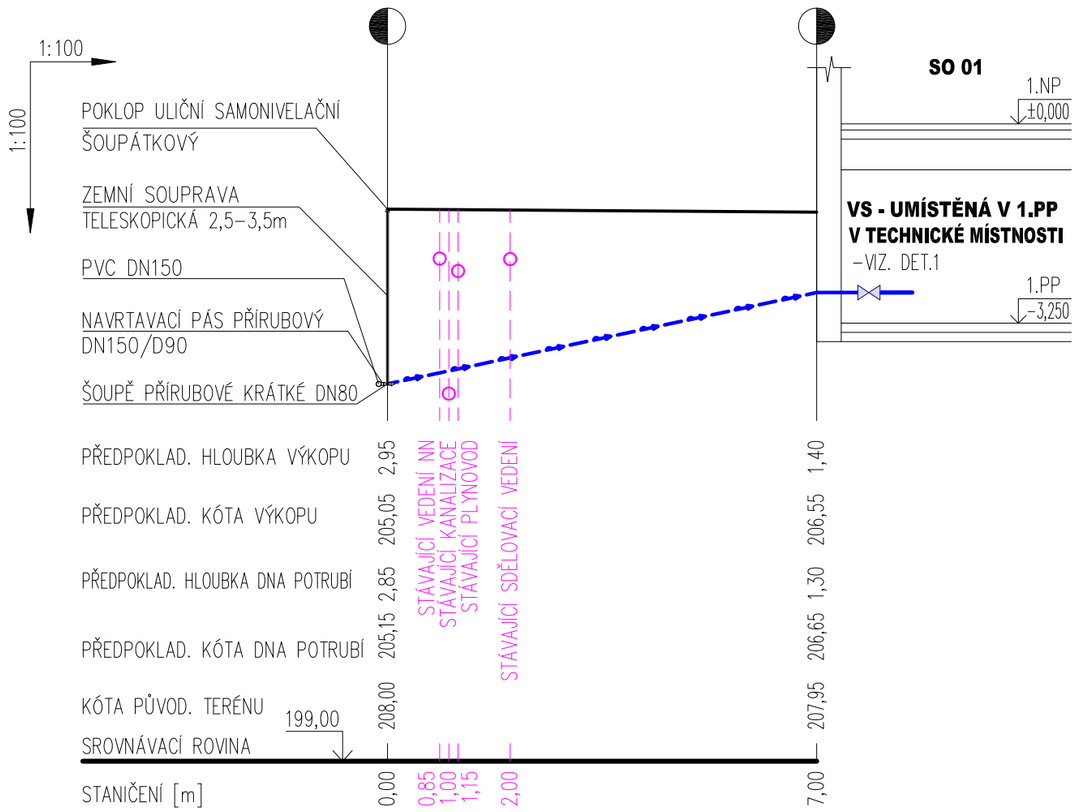

DN(PN)[mm]–MATERIÁL–DÉLKA[m]	PE 100 D90 RC, SDR11 – 8,00m
SKLON [%]–DÉLKA [m]	21,30%–7,00m
ULOŽENÍ	PÍSEK 100mm

POZN.: HLOUBKA A PŘESNÉ PROSTOROVÉ VYTÝČENÍ KŘIŽUJÍCÍCH SÍTÍ BUDE URČENO RUČNĚ KOPANOU SONDOU PŘED REALIZACÍ.

SCHÉMA VS

DETAIL 1

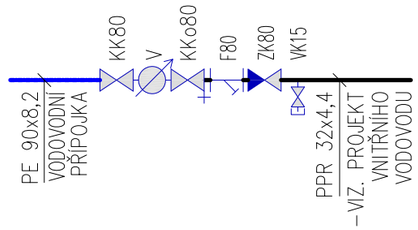

			ČÍSLO SOUPRAVY:
REVIZE Č.	DATUM	ZMĚNA	

MORAVIA CONSULT Olomouc a.s.
LEGIONÁŘSKÁ 1085/8 , 779 00 Olomouc
tel.: +420 585 570 444
ID schránky: kjee9md
e-mail: moravia@moravia.cz
http://www.moravia.cz

OBJEDNATEL	Správa železniční dopravní cesty, státní organizace v zastoupení: SŽDC, s.o., Stavební správa východ, Nerudova 1, 772 58 Olomouc	
HLAVNÍ INŽENÝR PROJEKTU	ING. ARCH. JANA BÖSERLOVÁ Bösserlová	ŘEDITEL MORAVIA CONSULT Olomouc a.s. ING. VÁCLAV KRATOCHVÍL
ODPOVĚDNÝ PROJ. OBJ., PS	NAVRHL, VYPRACOVAL	KONTROLOVAL
ING. JIŘÍ KOLÁŘ	ING. JIŘÍ KOLÁŘ, TOMÁŠ KEPPERT	ING. JIŘÍ KOLÁŘ
KRAJ: MORAVSKOSLEZSKÝ	POVĚŘENÝ OÚ: OSTRAVA	OBEC: OSTRAVA

Rekonstrukce areálu HZS Ostrava	ZAK. ČÍSLO MCO	17 - 041 - 234 - PS
	ÚČEL	DSP + DPS
	DATUM	ŘÍJEN 2017
	FORMÁT	2 X A4
SO04_PŘÍPOJKA VODY	MĚŘÍTKO	- - -
PODÉLNÝ PROFIL	ČÁST E.1.6.	POŘ.Č. 04

NEJMENŠÍ DOVOLENÉ VZDÁLENOSTI PŘI SOUBĚHU A KŘÍŽENÍ VODOVODU

PŘI SOUBĚHU S PODZEMNÍMI VEDENÍMI
(DLE POŽADAVKU ČSN 73 6005)

PŘI KŘÍŽENÍ S PODZEMNÍMI VEDENÍMI
(DLE POŽADAVKU ČSN 73 6005)

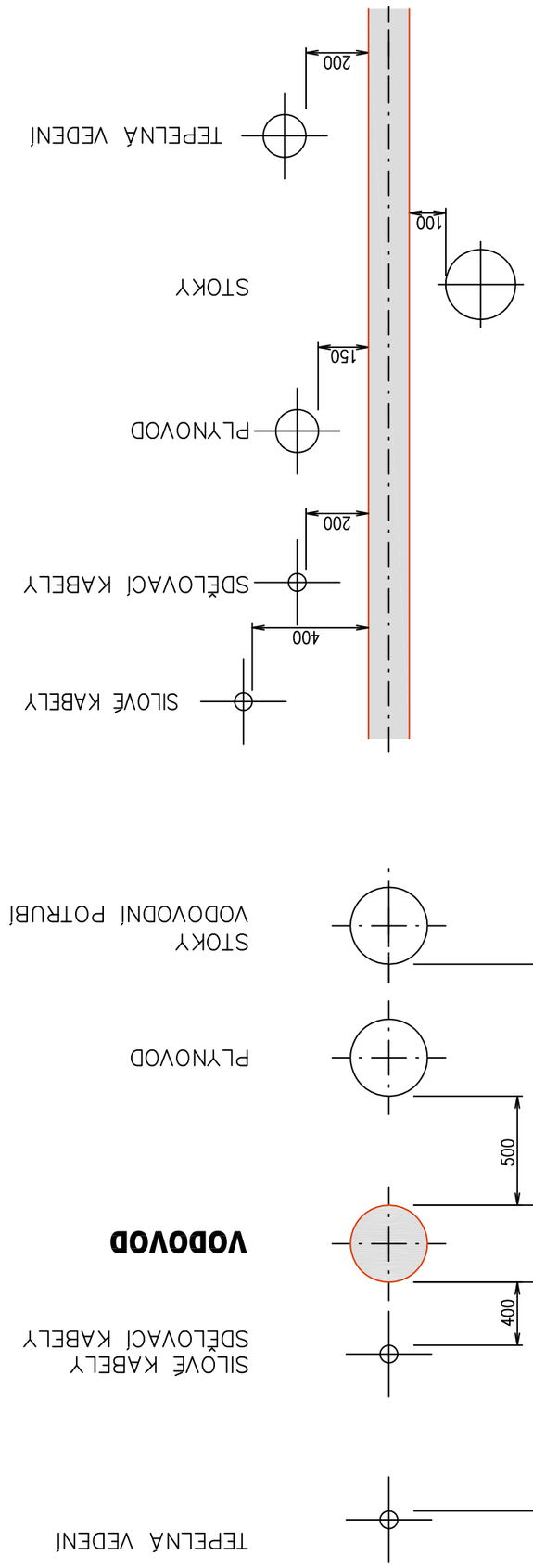

REVIZE Č.	DATUM	ZMĚNA	ČÍSLO SOUPRAVY:

MORAVIA CONSULT Olomouc a.s.
LEGIONÁŘSKÁ 1085/8 , 779 00 Olomouc
tel.: +420 585 570 444
ID schránky: kjee9md
e-mail: moravia@moravia.cz
http://www.moravia.cz

OBJEDNATEL	Správa železniční dopravní cesty, státní organizace v zastoupení: SŽDC, s.o., Stavební správa východ, Nerudova 1, 772 58 Olomouc	
HLAVNÍ INŽENÝR PROJEKTU	ING. ARCH. JANA BÖSERLOVÁ Böserlová	ŘEDITEL MORAVIA CONSULT Olomouc a.s. ING. VÁCLAV KRATOCHVÍL
ODPOVĚDNÝ PROJ. OBJ., PS	NAVRHL, VYPRACOVAL	KONTROLOVAL
ING. JIŘÍ KOLÁŘ	ING. JIŘÍ KOLÁŘ, TOMÁŠ KEPPERT	ING. JIŘÍ KOLÁŘ
KRAJ: MORAVSKOSLEZSKÝ	POVĚŘENÝ OÚ: OSTRAVA	OBEC: OSTRAVA

Rekonstrukce areálu HZS Ostrava	ZAK. ČÍSLO MCO	17 - 041 - 234 - PS
	ÚČEL	DSP + DPS
	DATUM	ŘÍJEN 2017
	FORMÁT	2 X A4
SO04_PŘÍPOJKA VODY	MĚŘÍTKO	- - -
MINIMÁLNÍ ODSTUPY VODOVODU	ČÁST E.1.6.	POŘ.Č. 04